音频/视频&导航(7) SD969-7

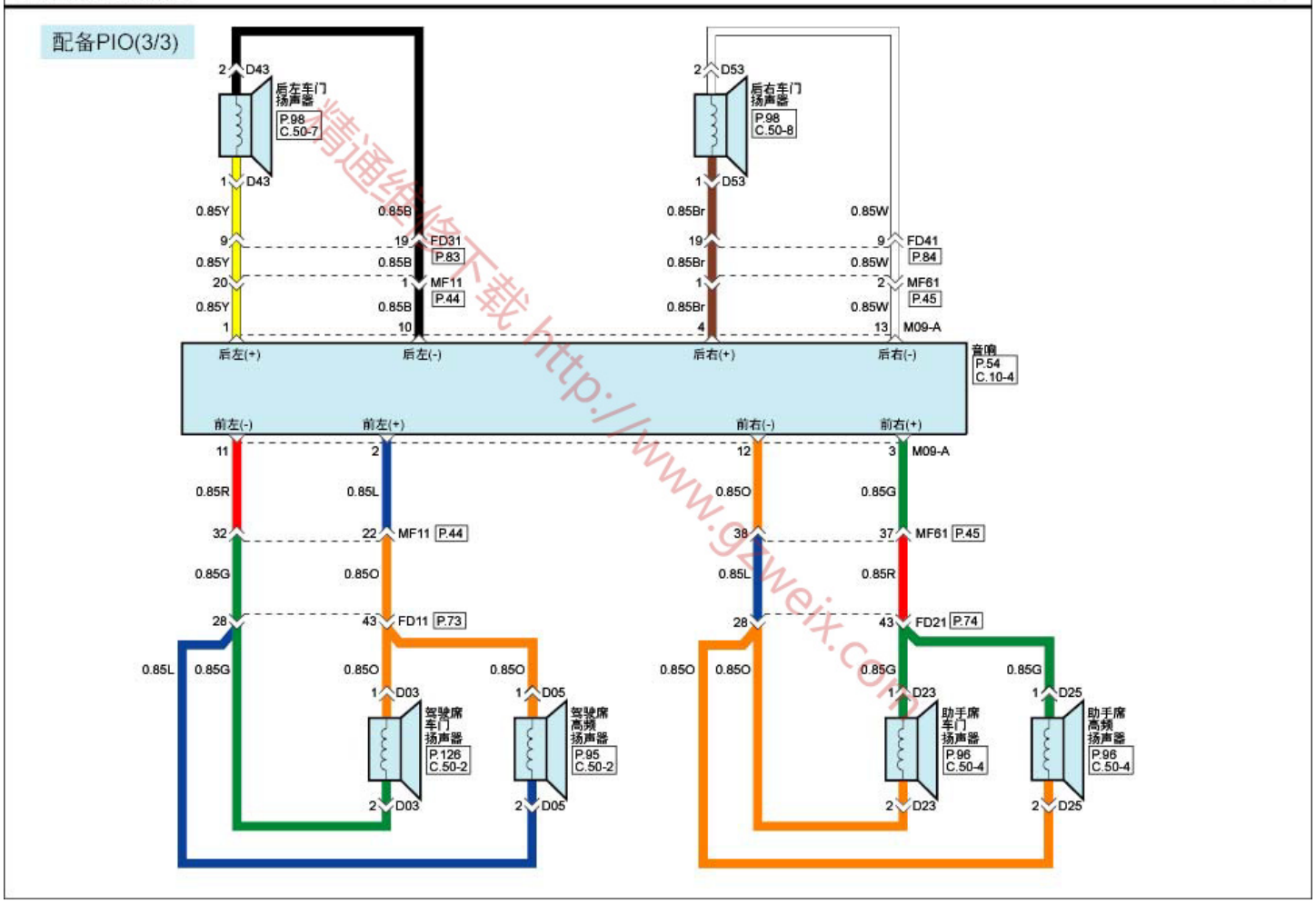

精通维修下载 http://www.qzweix.com